ST.GALLISCH-APPENZELLISCHE
KRAFTWERKE AG

Prinzip Energieerzeugungsanlage (Bruttomessung für kostendeckende Einspeisevergütung)

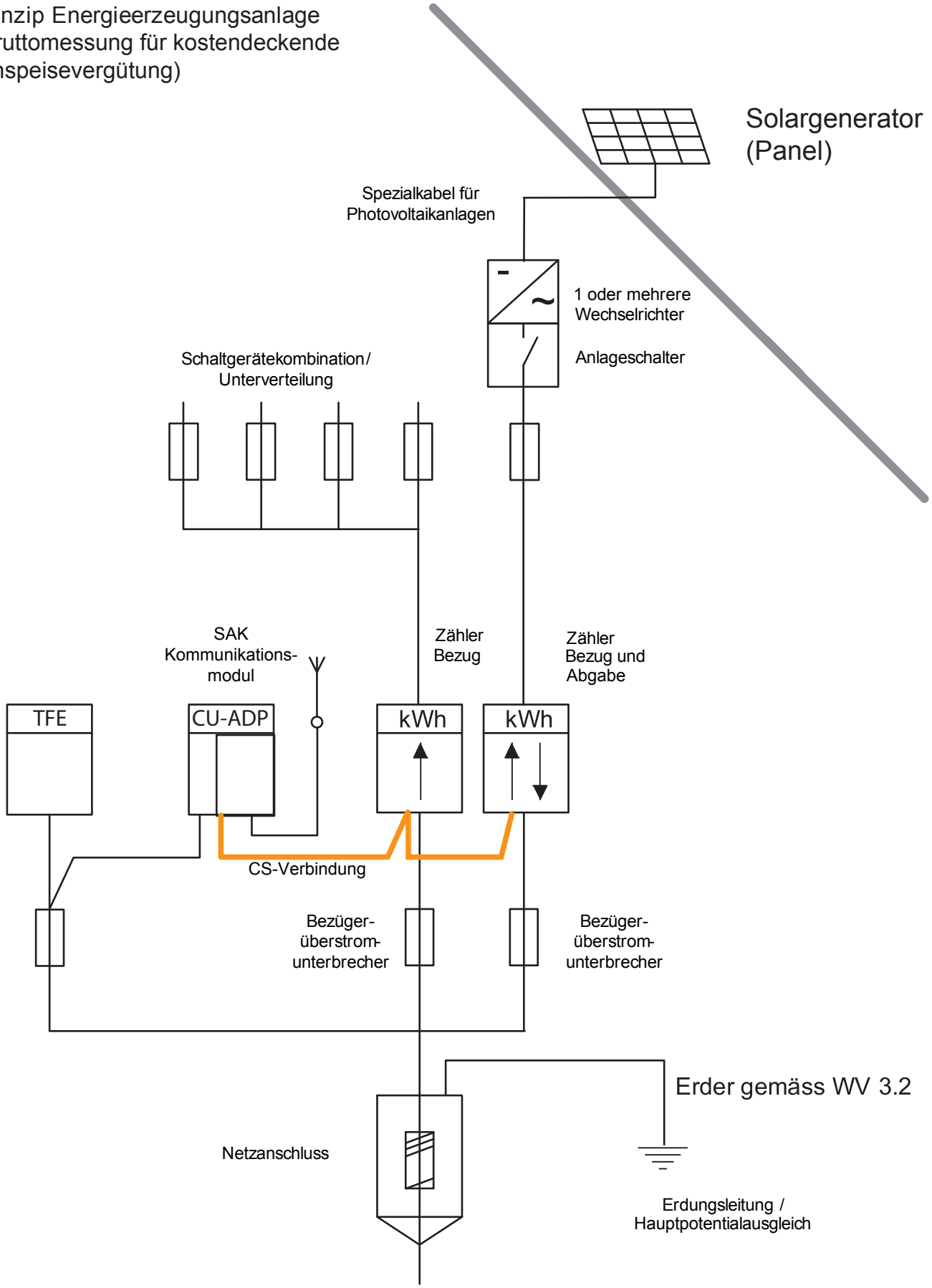

25.3.2010/az